SCHÉMA OBJEKTU

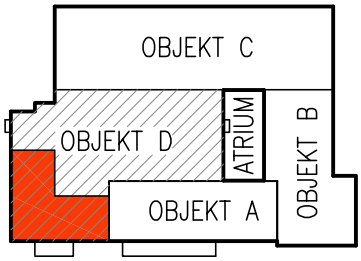

±0,000=234,600=ÚROVEŇ PODLAHY V 1.NP

VÝŠKOVÝ SYSTÉM B.P.V.

SOUŘADNÝ SYSTÉM S-JTSK

HLAVNÍ INŽENÝR PROJEKTU	ING. ARCH. PETR STOJAN	
ZODPOVĚDNÝ PROJEKTANT	BC. MILAN PREISNER	
VYPRACOVAL	BC. MILAN PREISNER	
KONTROLOVAL	ING. ARCH. PETR STOJAN	

PROJECT BUILDING

PROJECT BUILDING S.R.O., ERBENOVA 8, 60200 BRNO

INVESTOR: **VETERINÁRNÍ UNIVERZITA BRNO, PALACKÉHO TŘÍDA 1946/1, 612 00 BRNO**

NÁZEV AKCE:

SIMULAČNÍ CENTRUM OBJEKTU Č.43 – KLINIKA CHOROB MALÝCH ZVÍŘAT (CHOK)

ČÍSLO A NÁZEV OBJEKTU: **SO 001 – SIMULAČNÍ CENTRUM**

FORMÁT	– A4
DATUM	DUBEN 2022
STUPEŇ	DPS
ČÍSLO ZAKÁZKY	1021
SPECIALIZACE	D.1.1

NÁZEV VÝKRESU

VÝPIS HLINÍKOVÝCH VÝROBKŮ

MĚŘÍTKO: –

ČÍSLO VÝKRESU: D.1.1–18

OBECNÉ POŽADAVKY:

ZNAČENÍ:

- SOUVISEJÍCÍ DOKUMENTACE:
  - TECHNICKÁ ZPRÁVA STAVEBNÍ ČÁSTI (TECHNICKÁ SPECIFIKACE + STANDARDY)
  - TECHNICKÁ ZPRÁVA POŽÁRNÍ OCHRANY

  EW, EI – OZNAČENÍ POŽÁRNÍ ODOLNOSTI
- PŘED ZAHÁJENÍM VÝROBY JE TŘEBA OVĚŘIT PŘESNÉ ROZMĚRY NA STAVBĚ
- PŘED ZAHÁJENÍM VÝROBY ODSOUHLASÍ VÝROBNÍ DOKUMENTACI PROJEKTANT
- VEŠKERÉ NEJASNOSTI KONZULTUJTE S PROJEKTANTEM
- POHLEDY NA JEDNOTLIVÉ DVEŘNÍ PRVKY V OBVODOVÝCH STĚNÁCH JSOU Z EXTERIÉRU, POKUD NENÍ UVEDENO JINAK
- VEŠKERÉ VÝROBKY BUDOU DODÁNY VČETNĚ KOTVÍCÍHO A SPOJOVACÍHO MATERIÁLU
- SMĚR OTEVÍRÁNÍ JEDNOTLIVÝCH DVEŘNÍCH KŘÍDEL – VIZ PŮDORYSY, POHLEDY
- DVEŘE, JIMIŽ PROCHÁZÍ ÚNIKOVÁ CESTA, MUSÍ BÝT OTEVÍRAVÉ VE SMĚRU ÚNIKU OTÁČENÍM KŘÍDEL V POSTRANNÍCH ZÁVĚSECH NEBO ČEPECH
- KOVÁNÍ U VŠECH DVEŘNÍCH VÝROBKŮ BUDE V PROVEDENÍ NEREZ MAT
- VEŠKERÉ CYLINDRICKÉ VLOŽKY BUDOU ŘEŠENY V SYSTÉMU GENERÁLNÍCHO KLÍČE TYPU FAB DLE POŽADAVKU INVESTORA
- KLIKY DVEŘÍ BUDOU OSAZENY MAX. DO VÝŠKY 1100 mm NAD PODLAHU A ZÁMKY DVEŘÍ DO MAX. VÝŠKY 1000 mm
- U DVEŘÍ, KDE BY HROZILO POŠKOZENÍ STĚNY A OSTATNÍCH KONSTRUKCÍ OTEVŘENÝM KŘÍDLEM BUDE OSAZENA ZARÁŽKA DVEŘNÍHO KŘÍDLA (KOTVENÁ NAPŘ. DO PODLAHY). DVEŘNÍ ZARÁŽKA JE SOUČÁSTÍ DODÁVKY ZÁMEČNICKÝCH VÝROBKŮ
- ZASKLENÍ VŠECH DVEŘNÍCH KŘÍDEL BUDE OBOUSTRANNĚ BEZPEČNOSTNÍM SKLEM, POKUD NENÍ UVEDENO JINAK
- ZASKLENÍ VŠECH VNĚJŠÍCH OKENNÍCH A DVEŘNÍCH VÝPLNÍ MUSÍ SPLŇOVAT POŽADAVKY ČSN 73 0540
- ŠÍŘKA RÁMŮ ATD. BUDE UPRAVENA DLE VÝROBNÍ DOKUMENTACE – MUSÍ BÝT ZAJIŠTĚNO OTEVŘENÍ DVEŘNÍCH KŘÍDEL MIN. O 90°, U ASYMETRICKÝCH KŘÍDEL BUDE AKTIVNÍ KŘÍDLO CTÍT POŽADOVANÝ ROZMĚR, U SYMETRICKÝCH KŘÍDEL BUDE AKTIVNÍ KŘÍDLO CTÍT MIN. PRŮCHOZÍ ŠÍŘKU DLE POŽÁRNĚ BEZPEČNOSTNÍHO ŘEŠENÍ! BUDE ODSOUHLASENO GP.
- VŠECHNY VNĚJŠÍ DVEŘNÍ KŘÍDLA (VSTUPY DO OBJEKTU) BUDOU OPATŘENY ZÁMKEM S CYLINDRICKOU VLOŽKOU BEZPEČNOSTNÍ TŘÍDY MIN. 3 DLE ENV 1630 (pr ENV 1627) A VRCHNÍM BEZPEČNOSTNÍM KOVÁNÍM
- SOUČÁSTÍ TOHOTO ODDÍLU HLINÍKOVÝCH VÝROBKŮ BUDOU TAKÉ ZAČIŠŤOVACÍ LIŠTY PRO PRUŽNÉ NAPOJENÍ POVRCHŮ. NAVAZUJÍCÍCH KONSTRUKCÍ (OMÍTEK A TO I TENKOVRSTVÝCH, STĚREK)
- VYBRANÉ VÝROBKY A PRVKY MUSÍ SPLŇOVAT AKTUÁLNÍ NORMY ČSN 73 0540, 73 0532, 73 3610 ATD.
- SOUČINITEL PROSTUPU TEPLA CELÉHO VNĚJŠÍHO PRVKU MAX U_w=0,9 (W/m^{2}K)
- VEŠKERÉ VNĚJŠÍ OKENNÍ A DVEŘNÍ VÝPLNĚ BUDOU ZASKLENY TEPELNĚ IZOLAČNÍM TROJSKLEM (U_g = 0,5 W/m^2 K)
  VYBRANÉ VÝROBKY BUDOU ZASKLENY BEZPEČNOSTNÍM SKLEM NEBO SKLEM S BEZPEČNOSTNÍ FÓLIÍ
  VŠECHNY VÝROBKY BUDOU DODÁNY VČETNĚ VRCHNÍHO, SYSTÉMOVÉHO, CELOOBVODOVÉHO KOVÁNÍ A OKAPNICE
- VYBRANÉ PROSKLENÉ ČÁSTI STĚNY A DVEŘÍ BUDOU VE VÝŠCE 800 AŽ 1000 mm A ZÁROVEŇ VE VÝŠCE 1400 AŽ 1600 mm OD PODLAHY OPATŘENY VÝRAZNÝM PRUHEM ZE ZNAČEK MIN. 50/50 mm VZDÁLENÝCH OD SEBE MAX. 150 mm A JASNĚ VIDITELNÝCH OPROTI POZADÍ (STŘÍBRNÁ FÓLIE) – BUDE PROVEDENO V SOULADU SE ZÁKONEM č.398/2009 Sb.
- VEŠKERÉ VNĚJŠÍ VÝPLNĚ OTVORŮ MUSÍ SPLŇOVAT TŘÍDU ZVUKOVÉ IZOLACE TZ 3 = min.35 dB

OBECNÉ POŽADAVKY:

PANIK POŽÁRNÍ UZÁVĚRY (I DVEŘE BEZ POŽÁRNÍ ODOLNOSTI) NA ÚNIKOVÝCH CESTÁCH MUSÍ MÍT VE SMĚRU ÚNIKU OSOB KOVÁNÍ, KTERÉ UMOŽNÍ PO VYHLÁŠENÍ POPLACHU OTEVŘENÍ UZÁVĚRU RUČNĚ ČI SAMOČINNĚ (BEZ UŽITÍ JAKÝCHKOLIV NÁSTROJŮ), AŤ JIŽ UZÁVĚR JE BĚŽNĚ ZAMČENÝ, ZABLOKOVANÝ ČI JINAK ZAJIŠTĚNÝ PROTI VLOUPÁNÍ apod. KOORDINACE SE SLP A PBŘ

EMZ DODAVATEL DVEŘÍ PROVEDE MONTÁŽ ELEKTROMECHANICKÉHO (SAMOZAMYKACÍHO) ZÁMKU S PANIKOVOU FUNKCÍ, VČETNĚ PŘECHODU A KABELOVÉ TRASY KONSTRUKCEMI DVEŘÍ A PROSKLENÝCH STĚN. TAM, KDE JE VYKÁZÁN ELEKTROMECHANICKÝ ZÁMEK, BUDE SOUČÁSTÍ DODÁVKY DVEŘÍ SAMOZAVÍRAČ. PRÁCE NUTNÉ KOORDINOVAT S DODAVATELEM SLP. ELEKTROMECHANICKÝ ZÁMEK DODÁVKA SLP

- SPECIFIKACE TYPŮ KOVÁNÍ:
  NEREZ MAT (DESIGN VIZ OBRÁZEK NÍŽE – ILUSTRAČNÍ FOTO S KULATÝMI ROZETAMI)
  – NA DVEŘNÍ I OKENNÍ VÝPLNĚ BUDE POUŽIT STEJNÝ TYP KOVÁNÍ (DESIGN). TENTO TYP JE NUTNÉ ZKOORDINOVAT (SJEDNOTIT) S DODAVATELEM TRUHLÁŘSKÝCH A ZÁMEČNICKÝCH VÝROBKŮ !!!

KOVÁNÍ DVEŘÍ

DVEŘNÍ ZAVÍRAČ – BARVA STŘÍBRNÁ

PANIKOVÉ KOVÁNÍ DVEŘÍ

KOVÁNÍ OKEN

NÁZEV AKCE : SIMULAČNÍ CENTRUM OBJEKTU Č.43 – KLINIKA CHOROB MALÝCH ZVÍŘAT (CHOK)

AL

STUPEŇ : DPS

ZAK.ČÍSLO : 1021

STR.Č.: 3

OZNAČENÍ		POPIS

1/AL

VNĚJŠÍ PROSKLENÉ OKNO ZE SYSTÉMOVÝCH HLINÍKOVÝCH PROFILŮ

ROZMĚR STAVEBNÍHO OTVORU: ~3000/1580 mm
PŘED ZAHÁJENÍM VÝROBY JE TŘEBA OVĚŘIT PŘESNÉ ROZMĚRY NA STAVBĚ

MATERIÁL: RÁM OKNA – SYSTÉMOVÉ OKENNÍ HLINÍKOVÉ PROFILY, Uf=1,5 W/m²K, S MIKROVENTILACÍ, CELOOBVODOVÉ SILIKONOVÉ TĚSNĚNÍ

ZASKLENÍ: TEPELNĚ IZOLAČNÍ TROJSKLO, ČIRÉ, HLADKÉ, Ug=0,5 W/m²K

KOVÁNÍ: FUNKČNÍ CELOOBVODOVÉ BEZPEČNOSTNÍ SYSTÉMOVÉ KOVÁNÍ DLE SYSTÉMOVÉHO ŘEŠENÍ DODAVATELE
– VRCHNÍ KOVÁNÍ (KLIKA) DLE ARCHITEKTA A INVESTORA

VYBAVENÍ: –

POVRCHOVÁ ÚPRAVA: AL. KONSTRUKCE OKNA – NÁSTŘIK PRÁŠKOVOU VYPALOVACÍ ŠEDOSTŘÍBRNOU BARVOU, RAL 9006 DLE ARCHITEKTA

POZNÁMKA:
- BAREVNÉ ŘEŠENÍ BUDE ODSOUHLASENO ARCHITEKTEM DLE PŘEDLOŽENÝCH VZORKŮ
- ČLENĚNÍ VIZ SCHÉMA
- PŘESNÉ ROZMĚRY ZMĚŘENY NA MÍSTĚ
- POZICE MUSÍ SPLŇOVAT PLATNÉ NORMY ČSN 730540
- SOUČÁSTÍ DODÁVKY JE PAROTĚSNÉ NAPOJENÍ NA STAVEBNÍ KONSTRUKCI NAPŘ. POMOCÍ BUTYL/EPDM FOLIÍ, POJISTNÉ HYDROIZOLACE NAPŘ. Z EPDM FOLIÍ
- SOUČÁSTÍ DODÁVKY JE KOMPLETNÍ SORTIMENT KOTEVNÍCH A POMOCNÝCH PRVKŮ!
- SOUČ. PROSTUPU TEPLA CELÉHO OKNA MAX. Uw=0,9 W/m²K
- DALŠÍ POZNÁMKY VIZ OBECNÉ POZNÁMKY

POHLED Z EXTERIÉRU

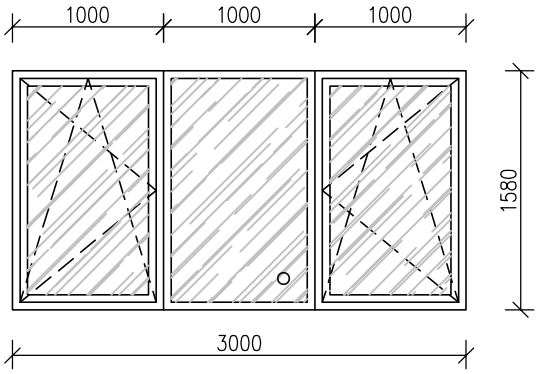

1.NP	2.NP	3.NP	CELKEM
–	–	2 KS	**2 KS**

SKUTEČNÉ ROZMĚRY JE NUTNÉ PŘED VÝROBOU PRVKŮ OVĚŘIT NA STAVBĚ

OZNAČENÍ		POPIS

2/AL

VNĚJŠÍ PROSKLENÉ OKNO ZE SYSTÉMOVÝCH HLINÍKOVÝCH PROFILŮ

ROZMĚR STAVEBNÍHO OTVORU: ~1100/1580 mm
PŘED ZAHÁJENÍM VÝROBY JE TŘEBA OVĚŘIT PŘESNÉ ROZMĚRY NA STAVBĚ

MATERIÁL: RÁM OKNA – SYSTÉMOVÉ OKENNÍ HLINÍKOVÉ PROFILY, Uf=1,5 W/m²K, S MIKROVENTILACÍ, CELOOBVODOVÉ SILIKONOVÉ TĚSNĚNÍ

ZASKLENÍ: TEPELNĚ IZOLAČNÍ TROJSKLO, ČIRÉ, HLADKÉ, Ug=0,5 W/m²K

KOVÁNÍ: FUNKČNÍ CELOOBVODOVÉ BEZPEČNOSTNÍ SYSTÉMOVÉ KOVÁNÍ DLE SYSTÉMOVÉHO ŘEŠENÍ DODAVATELE
– VRCHNÍ KOVÁNÍ (KLIKA) DLE ARCHITEKTA A INVESTORA

VYBAVENÍ: –

POVRCHOVÁ ÚPRAVA: AL. KONSTRUKCE OKNA – NÁSTŘIK PRÁŠKOVOU VYPALOVACÍ ŠEDOSTŘÍBRNOU BARVOU, RAL 9006 DLE ARCHITEKTA

POZNÁMKA:
- BAREVNÉ ŘEŠENÍ BUDE ODSOUHLASENO ARCHITEKTEM DLE PŘEDLOŽENÝCH VZORKŮ
- ČLENĚNÍ VIZ SCHÉMA
- PŘESNÉ ROZMĚRY ZMĚŘENY NA MÍSTĚ
- POZICE MUSÍ SPLŇOVAT PLATNÉ NORMY ČSN 730540
- SOUČÁSTÍ DODÁVKY JE PAROTĚSNÉ NAPOJENÍ NA STAVEBNÍ KONSTRUKCI NAPŘ. POMOCÍ BUTYL/EPDM FOLIÍ, POJISTNÉ HYDROIZOLACE NAPŘ. Z EPDM FOLIÍ
- SOUČÁSTÍ DODÁVKY JE KOMPLETNÍ SORTIMENT KOTEVNÍCH A POMOCNÝCH PRVKŮ!
- SOUČ. PROSTUPU TEPLA CELÉHO OKNA MAX. Uw=0,9 W/m²K
- DALŠÍ POZNÁMKY VIZ OBECNÉ POZNÁMKY

POHLED Z EXTERIÉRU

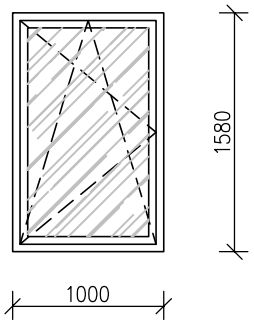

1.NP	2.NP	3.NP	CELKEM
–	–	2 KS	**2 KS**

SKUTEČNÉ ROZMĚRY JE NUTNÉ PŘED VÝROBOU PRVKŮ OVĚŘIT NA STAVBĚ

OZNAČENÍ		POPIS

3/AL

VNĚJŠÍ PROSKLENÉ OKNO ZE SYSTÉMOVÝCH HLINÍKOVÝCH PROFILŮ

ROZMĚR STAVEBNÍHO OTVORU: ~2250/600 mm
PŘED ZAHÁJENÍM VÝROBY JE TŘEBA OVĚŘIT PŘESNÉ ROZMĚRY NA STAVBĚ

MATERIÁL: RÁM OKNA – SYSTÉMOVÉ OKENNÍ HLINÍKOVÉ PROFILY, Uf=1,5 W/m²K, S MIKROVENTILACÍ, CELOOBVODOVÉ SILIKONOVÉ TĚSNĚNÍ

ZASKLENÍ: TEPELNĚ IZOLAČNÍ TROJSKLO, ČIRÉ, HLADKÉ, Ug=0,5 W/m²K

KOVÁNÍ: FUNKČNÍ CELOOBVODOVÉ BEZPEČNOSTNÍ SYSTÉMOVÉ KOVÁNÍ DLE SYSTÉMOVÉHO ŘEŠENÍ DODAVATELE
– VRCHNÍ KOVÁNÍ (KLIKA) DLE ARCHITEKTA A INVESTORA
VÝKLOPNÉ ČÁSTI OVLÁDÁNY PÁKOVÝM MECHANISMEM V DOSAHU RUKY

VYBAVENÍ: –

POVRCHOVÁ ÚPRAVA: AL. KONSTRUKCE OKNA – NÁSTŘIK PRÁŠKOVOU VYPALOVACÍ ŠEDOSTŘÍBRNOU BARVOU, RAL 9006 DLE ARCHITEKTA

POZNÁMKA:
- BAREVNÉ ŘEŠENÍ BUDE ODSOUHLASENO ARCHITEKTEM DLE PŘEDLOŽENÝCH VZORKŮ
- ČLENĚNÍ VIZ SCHÉMA
- PŘESNÉ ROZMĚRY ZMĚŘENY NA MÍSTĚ
- POZICE MUSÍ SPLŇOVAT PLATNÉ NORMY ČSN 730540
- SOUČÁSTÍ DODÁVKY JE PAROTĚSNÉ NAPOJENÍ NA STAVEBNÍ KONSTRUKCI NAPŘ. POMOCÍ BUTYL/EPDM FOLIÍ, POJISTNÉ HYDROIZOLACE NAPŘ. Z EPDM FOLIÍ
- SOUČÁSTÍ DODÁVKY JE KOMPLETNÍ SORTIMENT KOTEVNÍCH A POMOCNÝCH PRVKŮ!
- SOUČ. PROSTUPU TEPLA CELÉHO OKNA MAX. Uw=0,9 W/m²K
- DALŠÍ POZNÁMKY VIZ OBECNÉ POZNÁMKY

POHLED Z EXTERIÉRU

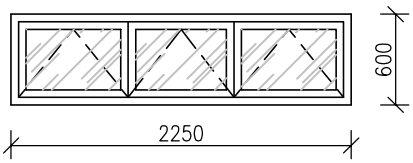

1.NP	2.NP	3.NP	CELKEM
–	–	1 KS	**1 KS**

SKUTEČNÉ ROZMĚRY JE NUTNÉ PŘED VÝROBOU PRVKŮ OVĚŘIT NA STAVBĚ

OZNAČENÍ		POPIS

4/AL

VNĚJŠÍ PROSKLENÉ FRANCOUZSKÉ OKNO ZE SYSTÉMOVÝCH HLINÍKOVÝCH PROFILŮ

FRANCOUZSKÉ DVOUKŘÍDLÉ OKNO, HLAVNÍ KŘÍDLO AKTIVNÍ, VEDLEJŠÍ PASIVNÍ

ROZMĚR STAVEBNÍHO OTVORU: ~1600/2530 mm
PŘED ZAHÁJENÍM VÝROBY JE TŘEBA OVĚŘIT PŘESNÉ ROZMĚRY NA STAVBĚ

MATERIÁL: RÁM OKNA – SYSTÉMOVÉ OKENNÍ/DVEŘNÍ HLINÍKOVÉ PROFILY, Uf=1,5 W/m²K, S MIKROVENTILACÍ, CELOOBVODOVÉ SILIKONOVÉ TĚSNĚNÍ

ZASKLENÍ: TEPELNĚ IZOLAČNÍ TROJSKLO, ČIRÉ, HLADKÉ, Ug=0,5 W/m²K

KOVÁNÍ: FUNKČNÍ CELOOBVODOVÉ BEZPEČNOSTNÍ SYSTÉMOVÉ KOVÁNÍ DLE SYSTÉMOVÉHO ŘEŠENÍ DODAVATELE, ZÁMEK S CYLINDRICKOU VLOŽKOU, SYSTÉMOVÉ ZÁVĚSY – VRCHNÍ KOVÁNÍ (KLIKA) DLE ARCHITEKTA A INVESTORA

VYBAVENÍ: –

POVRCHOVÁ ÚPRAVA: AL. KONSTRUKCE OKNA – NÁSTŘIK PRÁŠKOVOU VYPALOVACÍ ŠEDOSTŘÍBRNOU BARVOU, RAL 9006 DLE ARCHITEKTA

POZNÁMKA:
- BAREVNÉ ŘEŠENÍ BUDE ODSOUHLASENO ARCHITEKTEM DLE PŘEDLOŽENÝCH VZORKŮ
- ČLENĚNÍ VIZ SCHÉMA, PROVEDENÍ DLE STÁVAJÍCÍCH O PODLAŽÍ NÍŽE
- PŘESNÉ ROZMĚRY ZMĚŘENY NA MÍSTĚ
- POZICE MUSÍ SPLŇOVAT PLATNÉ NORMY ČSN 730540
- SOUČÁSTÍ DODÁVKY JE PAROTĚSNÉ NAPOJENÍ NA STAVEBNÍ KONSTRUKCI NAPŘ. POMOCÍ BUTYL/EPDM FOLIÍ, POJISTNÉ HYDROIZOLACE NAPŘ. Z EPDM FOLIÍ
- SOUČÁSTÍ DODÁVKY JE KOMPLETNÍ SORTIMENT KOTEVNÍCH A POMOCNÝCH PRVKŮ!
- SOUČ. PROSTUPU TEPLA CELÉHO OKNA MAX. Uw=0,9 W/m²K
- DALŠÍ POZNÁMKY VIZ OBECNÉ POZNÁMKY

POHLED Z EXTERIÉRU

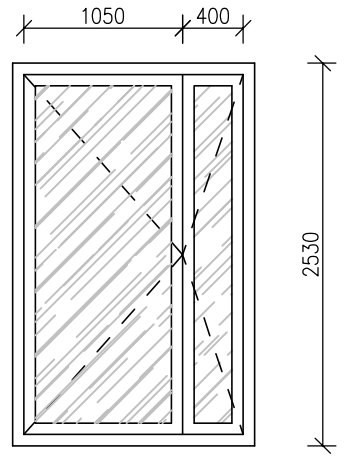

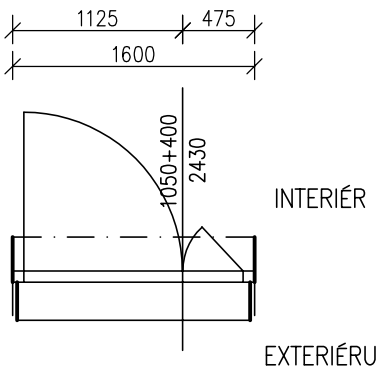

1.NP	2.NP	3.NP	CELKEM
–	–	1 KS	**1 KS**

SKUTEČNÉ ROZMĚRY JE NUTNÉ PŘED VÝROBOU PRVKŮ OVĚŘIT NA STAVBĚ

OZNAČENÍ		POPIS

5/AL

EI 15–C2 DP3

VNITŘNÍ PROSKLENÉ DVEŘE ZE SYSTÉMOVÝCH HLINÍKOVÝCH PROFILŮ, POŽÁRNÍ ODOLNOST EI 15–C2 DP3

ROZMĚR STAVEBNÍHO OTVORU: ~1100/2200 mm
SVĚTLOST DVEŘNÍHO OTVORU (KŘÍDLA): ~900/2100 mm
PŘED ZAHÁJENÍM VÝROBY JE TŘEBA OVĚŘIT PŘESNÉ ROZMĚRY NA STAVBĚ

MATERIÁL: RÁM DVEŘÍ – SYSTÉMOVÉ DVEŘNÍ HLINÍKOVÉ PROFILY

ZASKLENÍ: DVOJSKLO – OBOUSTRANNĚ BEZPEČNOSTNÍ ČIRÉ SKLO

KOVÁNÍ: KLIKA – KLIKA, BEZPEČNOSTNÍ ZÁMEK S CYLINDRICKOU VLOŽKOU V SYSTÉMU GENERÁLNÍHO KLÍČE, SYSTÉMOVÉ ZÁVĚSY, FUNKČNÍ SYSTÉMOVÉ KOVÁNÍ DLE ŘEŠENÍ DODAVATELE, MATERIÁL NEREZ MAT, SAMOZAVÍRAČ, REGULACE DOVÍRÁNÍ DVEŘÍ – VRCHNÍ KOVÁNÍ VIZ OBECNÉ POŽADAVKY

VYBAVENÍ: PROSKLENÉ ČÁSTI DVEŘÍ BUDOU VE VÝŠCE 800 AŽ 1000 mm A ZÁROVEŇ VE VÝŠCE 1400 AŽ 1600 mm OD PODLAHY OPATŘENY VÝRAZNÝM PRUHEM ZE ZNAČEK MIN. 50x50 mm VZDÁLENÝCH OD SEBE 150 mm A JASNĚ VIDITELNÝCH OPROTI POZADÍ (VYBERE ARCHITEKT) – BUDE PROVEDENO V SOULADU SE ZÁKONEM č.398/2009 Sb.

POVRCHOVÁ ÚPRAVA: AL. KONSTRUKCE DVEŘÍ – NÁSTŘIK PRÁŠKOVOU VYPALOVACÍ ŠEDOČERNOU BARVOU, RAL 7021 DLE ARCHITEKTA

POZNÁMKA:
- BAREVNÉ ŘEŠENÍ BUDE ODSOUHLASENO ARCHITEKTEM DLE PŘEDLOŽENÝCH VZORKŮ
- ČLENĚNÍ VIZ SCHÉMA
- PŘESNÉ ROZMĚRY ZMĚŘENY NA MÍSTĚ
- U PODLAHY ZVÝŠENÝ RÁM CCA 150 mm
- SOUČÁSTÍ DODÁVKY JE KOMPLETNÍ SORTIMENT KOTEVNÍCH A POMOCNÝCH PRVKŮ!
- DALŠÍ POZNÁMKY VIZ OBECNÉ POZNÁMKY

POHLED ZE SCHODIŠTĚ

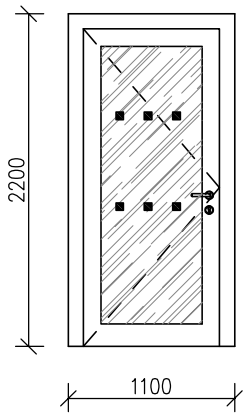

1.NP	2.NP	3.NP	CELKEM
–	–	1 KS	**1 KS**

SKUTEČNÉ ROZMĚRY JE NUTNÉ PŘED VÝROBOU PRVKŮ OVĚŘIT NA STAVBĚ

NÁZEV AKCE : SIMULAČNÍ CENTRUM OBJEKTU Č.43 – KLINIKA CHOROB MALÝCH ZVÍŘAT (CHOK)

AL

STUPEŇ : DPS

ZAK.ČÍSLO : 1021

STR.Č.: 8

OZNAČENÍ		POPIS

6/AL

EI 15–C2 DP3

PANIK

EMZ

VNITŘNÍ SYSTÉMOVÁ PROSKLENÁ STĚNA S DVOUKŘÍDLÝMI OTEVÍRAVÝMI DVEŘMI ZE SYSTÉMOVÝCH HLINÍKOVÝCH PROFILŮ, POŽÁRNÍ ODOLNOST EI 15–C2 DP3

ROZMĚR STAVEBNÍHO OTVORU: ~4100/2800 mm
SVĚTLOST DVEŘNÍHO OTVORU (KŘÍDLA): ~900+900/2100 mm
PŘED ZAHÁJENÍM VÝROBY JE TŘEBA OVĚŘIT PŘESNÉ ROZMĚRY NA STAVBĚ

MATERIÁL: RÁM DVEŘÍ – SYSTÉMOVÉ DVEŘNÍ HLINÍKOVÉ PROFILY

ZASKLENÍ: DVOJSKLO – OBOUSTRANNĚ BEZPEČNOSTNÍ ČIRÉ SKLO

KOVÁNÍ: KOVÁNÍ DLE EN 179, PANIKOVÉ KOVÁNÍ VE SMĚRU ÚNIKU, PANIKOVÁ KLIKA – KLIKA, BEZPEČNOSTNÍ ZÁMEK S CYLINDRICKOU VLOŽKOU V SYSTÉMU GENERÁLNÍHO KLÍČE, SYSTÉMOVÉ ZÁVĚSY, FUNKČNÍ SYSTÉMOVÉ KOVÁNÍ DLE ŘEŠENÍ DODAVATELE, MATERIÁL NEREZ MAT, SAMOZAVÍRAČ NA KAŽDÉM KŘÍDLE, REGULACE DOVÍRÁNÍ DVEŘÍ DODAVATEL DVEŘÍ INSTALUJE ELEKTROMECHANICKÝ SAMOZAMYKACÍ ZÁMEK S ANTIPANIKOVOU FUNKCÍ DO KŘÍDLA DVEŘÍ VČETNĚ KABELOVÉ TRASY – NUTNÁ KOORDINACE S DODAVATELEM SLP! **ELEKTROMECHANICKÝ ZÁMEK DODÁVKA SLP**

– VRCHNÍ KOVÁNÍ VIZ OBECNÉ POŽADAVKY

VYBAVENÍ: PROSKLENÉ ČÁSTI DVEŘÍ BUDOU VE VÝŠCE 800 AŽ 1000 mm A ZÁROVEŇ VE VÝŠCE 1400 AŽ 1600 mm OD PODLAHY OPATŘENY VÝRAZNÝM PRUHEM ZE ZNAČEK MIN. 50x50 mm VZDÁLENÝCH OD SEBE 150 mm A JASNĚ VIDITELNÝCH OPROTI POZADÍ (VYBERE ARCHITEKT) – BUDE PROVEDENO V SOULADU SE ZÁKONEM č.398/2009 Sb.
– KOMPLETNÍ PŘÍPRAVA (VČ. PŘÍPRAVY TRAS) PRO NAPOJENÍ ELEKTROMECHANICKÉHO ZÁMKU – NUTNO KOORDINOVAT S DODAVATELEM SLP!

POVRCHOVÁ ÚPRAVA: AL. KONSTRUKCE STĚNY – NÁSTŘIK PRÁŠKOVOU VYPALOVACÍ ŠEDOČERNOU BARVOU, RAL 7021 DLE ARCHITEKTA
AL. KONSTRUKCE KŘÍDEL DVEŘÍ – NÁSTŘIK PRÁŠKOVOU VYPALOVACÍ ČERVENOU BARVOU, RAL 3000 DLE ARCHITEKTA

POZNÁMKA:
– BAREVNÉ ŘEŠENÍ BUDE ODSOUHLASENO ARCHITEKTEM DLE PŘEDLOŽENÝCH VZORKŮ
– ČLENĚNÍ VIZ SCHÉMA
– PŘESNÉ ROZMĚRY ZMĚŘENY NA MÍSTĚ
– U PODLAHY ZVÝŠENÝ RÁM CCA 150 mm
– SOUČÁSTÍ DODÁVKY JE KOMPLETNÍ SORTIMENT KOTEVNÍCH A POMOCNÝCH PRVKŮ!
– DALŠÍ POZNÁMKY VIZ OBECNÉ POZNÁMKY

POHLED ZE SCHODIŠTĚ

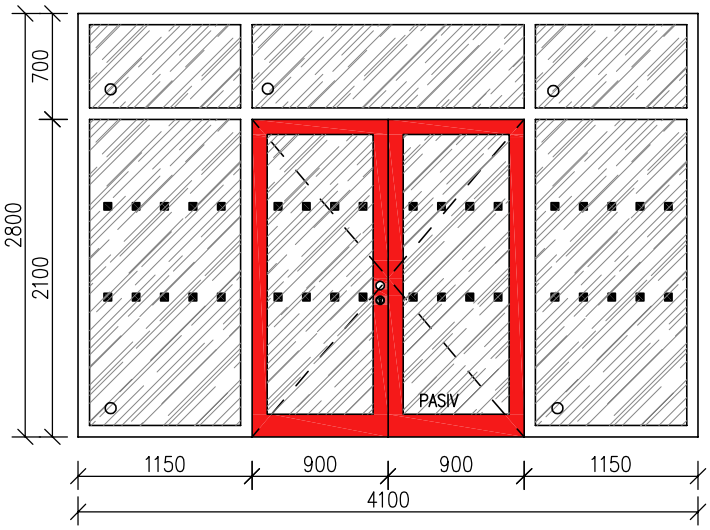

1.NP	2.NP	3.NP	CELKEM
–	–	1 KS	**1 KS**

SKUTEČNÉ ROZMĚRY JE NUTNÉ PŘED VÝROBOU PRVKŮ OVĚŘIT NA STAVBĚ

OZNAČENÍ		POPIS

7/AL

PANIK

EMZ

VNITŘNÍ SYSTÉMOVÁ PROSKLENÁ STĚNA S DVOUKŘÍDLÝMI OTEVÍRAVÝMI DVEŘMI ZE SYSTÉMOVÝCH HLINÍKOVÝCH PROFILŮ

ROZMĚR STAVEBNÍHO OTVORU: ~4100/2200 mm
SVĚTLOST DVEŘNÍHO OTVORU (KŘÍDLA): ~900+900/2100 mm
PŘED ZAHÁJENÍM VÝROBY JE TŘEBA OVĚŘIT PŘESNÉ ROZMĚRY NA STAVBĚ

MATERIÁL: RÁM DVEŘÍ – SYSTÉMOVÉ DVEŘNÍ HLINÍKOVÉ PROFILY

ZASKLENÍ: DVOJSKLO – OBOUSTRANNĚ BEZPEČNOSTNÍ ČIRÉ SKLO

KOVÁNÍ: KOVÁNÍ DLE EN 179, PANIKOVÉ KOVÁNÍ VE SMĚRU ÚNIKU, PANIKOVÁ KLIKA – KLIKA, BEZPEČNOSTNÍ ZÁMEK S CYLINDRICKOU VLOŽKOU V SYSTÉMU GENERÁLNÍHO KLÍČE, SYSTÉMOVÉ ZÁVĚSY, FUNKČNÍ SYSTÉMOVÉ KOVÁNÍ DLE ŘEŠENÍ DODAVATELE, MATERIÁL NEREZ MAT, SAMOZAVÍRAČ NA KAŽDÉM KŘÍDLE, REGULACE DOVÍRÁNÍ DVEŘÍ DODAVATEL DVEŘÍ INSTALUJE ELEKTROMECHANICKÝ SAMOZAMYKACÍ ZÁMEK S ANTIPANIKOVOU FUNKCÍ DO KŘÍDLA DVEŘÍ VČETNĚ KABELOVÉ TRASY – NUTNÁ KOORDINACE S DODAVATELEM SLP! **ELEKTROMECHANICKÝ ZÁMEK DODÁVKA SLP**

– VRCHNÍ KOVÁNÍ VIZ OBECNÉ POŽADAVKY

VYBAVENÍ: PROSKLENÉ ČÁSTI DVEŘÍ BUDOU VE VÝŠCE 800 AŽ 1000 mm A ZÁROVEŇ VE VÝŠCE 1400 AŽ 1600 mm OD PODLAHY OPATŘENY VÝRAZNÝM PRUHEM ZE ZNAČEK MIN. 50x50 mm VZDÁLENÝCH OD SEBE 150 mm A JASNĚ VIDITELNÝCH OPROTI POZADÍ (VYBERE ARCHITEKT) – BUDE PROVEDENO V SOULADU SE ZÁKONEM č.398/2009 Sb.

POVRCHOVÁ ÚPRAVA: AL. KONSTRUKCE STĚNY – NÁSTŘIK PRÁŠKOVOU VYPALOVACÍ ŠEDOČERNOU BARVOU, RAL 7021 DLE ARCHITEKTA
AL. KONSTRUKCE KŘÍDEL DVEŘÍ – NÁSTŘIK PRÁŠKOVOU VYPALOVACÍ ČERVENOU BARVOU, RAL 3000 DLE ARCHITEKTA

POZNÁMKA:
– BAREVNÉ ŘEŠENÍ BUDE ODSOUHLASENO ARCHITEKTEM DLE PŘEDLOŽENÝCH VZORKŮ
– ČLENĚNÍ VIZ SCHÉMA
– PŘESNÉ ROZMĚRY ZMĚŘENY NA MÍSTĚ
– U PODLAHY ZVÝŠENÝ RÁM CCA 150 mm
– SOUČÁSTÍ DODÁVKY JE KOMPLETNÍ SORTIMENT KOTEVNÍCH A POMOCNÝCH PRVKŮ!
– DALŠÍ POZNÁMKY VIZ OBECNÉ POZNÁMKY

POHLED Z MEETING

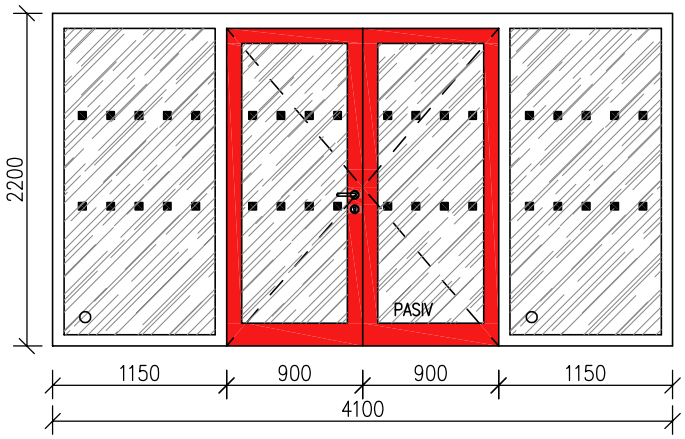

1.NP	2.NP	3.NP	CELKEM
–	–	1 KS	**1 KS**

SKUTEČNÉ ROZMĚRY JE NUTNÉ PŘED VÝROBOU PRVKŮ OVĚŘIT NA STAVBĚ

OZNAČENÍ		POPIS

8/AL

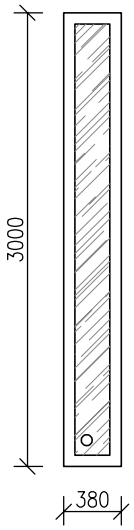

VNITŘNÍ SYSTÉMOVÁ PROSKLENÁ DĚLÍCÍ PŘÍČKA ZE SYSTÉMOVÝCH HLINÍKOVÝCH PROFILŮ

ROZMĚR STAVEBNÍHO OTVORU: ~380/3000 mm

PŘED ZAHÁJENÍM VÝROBY JE TŘEBA OVĚŘIT PŘESNÉ ROZMĚRY NA STAVBĚ
PŘÍČKA BUDE NAVAZOVAT NA SLOUPEK PROSKLENÉ HLINÍKOVÉ FASÁDY

MATERIÁL: RÁM PŘÍČKY – SYSTÉMOVÉ PŘÍČKOVÉ HLINÍKOVÉ PROFILY TL. 50 mm

ZASKLENÍ: JEDNODUCHÉ BEZPEČNOSTNÍ ČIRÉ SKLO

KOVÁNÍ: –

VYBAVENÍ: –

POVRCHOVÁ ÚPRAVA: AL. KONSTRUKCE PŘÍČKY – NÁSTŘIK PRÁŠKOVOU VYPALOVACÍ ŠEDOČERNOU BARVOU, RAL 7021 DLE ARCHITEKTA

POZNÁMKA:
- BAREVNÉ ŘEŠENÍ BUDE ODSOUHLASENO ARCHITEKTEM DLE PŘEDLOŽENÝCH VZORKŮ
- ČLENĚNÍ VIZ SCHÉMA
- PŘESNÉ ROZMĚRY ZMĚŘENY NA MÍSTĚ
- SOUČÁSTÍ DODÁVKY JE KOMPLETNÍ SORTIMENT KOTEVNÍCH A POMOCNÝCH PRVKŮ!
- DALŠÍ POZNÁMKY VIZ OBECNÉ POZNÁMKY

1.NP	2.NP	3.NP	CELKEM
–	–	1 KS	**1 KS**

9/AL

SYSTÉMOVÁ PROSKLENÁ HLINÍKOVÁ FASÁDA TYPU SLOUPEK–PŘÍČKA

ROZMĚR FASÁDY VIZ SCHÉMA
PŘED ZAHÁJENÍM VÝROBY JE TŘEBA OVĚŘIT PŘESNÉ ROZMĚRY NA STAVBĚ

HLAVNÍ FASÁDA: HLINÍKOVÝ FASÁDNÍ SYSTÉM TYPU SLOUPEK–PŘÍČKA. POHLEDOVÁ ŠÍŘKA HLINÍKOVÉHO PROFILU 50 mm. FASÁDA BUDE V PROVEDENÍ HI S VYSOCE TEPELNĚ IZOLAČNÍM PŘERUŠENÍM TEPELNÉHO MOSTU. LIŠTOVÁNÍ FASÁDY LIŠTAMI DVOU VÝŠEK DLE SMĚRNÝCH DETAILŮ. SOUČÁSTÍ FASÁDY JSOU OTEVÍRAVO–SKLOPNÉ OKNA ZASKLENÉ VE FASÁDNÍM SYSTÉMU

ZASKLENÍ: TEPELNĚIZOLAČNÍ TROJSKLO S PLASTOVÝM DISTANČNÍM RÁMEČKEM, Ug=0,5 W/m²K. ZASKLENÍ OBOUSTRANNĚ BEZPEČNOSTNÍ SE ZÁBRADELNÍ FUNKCÍ ZE STRANY INTERIÉRU

KOTVENÍ FASÁDY: KOTVENÍ FASÁDY BUDE REALIZOVÁNO OCELOVÝMI KOTVAMI PŘIVAŘOVANÝMI NA MONTÁŽI K OCELOVÉ KONSTRUKCI NÁSTAVBY V PRINCIPU DLE SMĚRNÝCH DETAILŮ. U NADROZMĚRNÝCH SKEL A ROHOVÉHO PAŽDÍKU SE PŘEDPOKLÁDÁ POUŽITÍ POMOCNÝCH KOTEV PODEPÍRAJÍCÍ PAŽDÍKY. PŘIPOJOVACÍ SPÁRA PO OBVODU FASÁDY BUDE NA PŘILEHLÉ STAVEBNÍ KONSTRUKCI NAPOJENA NA STRANĚ INTERIÉRU PAROZÁBRANOU, NA STRANĚ EXTERIÉRU POJISTNOU HYDROIZOLACÍ. PROSTOR MEZI FÓLIEMI BUDE VYPLNĚN MINERÁLNÍ VLNOU. VZÁJEMNÝ POMĚR DIFUZNÍCH ODPORŮ PAROZÁBRANY A POJISTNÉ HYDROIZOLACE MUSÍ BÝT VĚTŠÍ NEBO ROVEN 10. FÓLIE V MÍSTĚ KONTAKTU S NAVAZUJÍCÍMI MATERIÁLY MUSÍ BÝT S TĚMITO MATERIÁLY KOMPATIBILNÍ A NESMÍ VYKAZOVAT NESNÁŠENLIVOST

POVRCHOVÁ ÚPRAVA: AL. KONSTRUKCE FASÁDY, ELOX, RAL 7021 DLE ARCHITEKTA
POZNÁMKA:
- BAREVNÉ ŘEŠENÍ BUDE ODSOUHLASENO ARCHITEKTEM DLE PŘEDLOŽENÝCH VZORKŮ
- ROZMĚRY, ČLENĚNÍ, DETAILY VIZ VÝKRESOVÁ ČÁST
- PŘESNÉ ROZMĚRY ZMĚŘENY NA MÍSTĚ
- ZHOTOVITEL FASÁDY JE PŘED POČÁTKEM VÝROBY POVINEN ZPRACOVAT SCHVALOVACÍ DOKUMENTACI FASÁD SE SPECIFIKACEMI VŠECH PRVKŮ, JEJICH BAREVNOSTÍ, ZASKLENÍM APOD. A TUTO DOKUMENTACI NECHAT ODSOUHLASIT TDI A ARCHITEKTEM
- SOUČÁSTÍ DODÁVKY JE KOMPLETNÍ SORTIMENT KOTEVNÍCH A POMOCNÝCH PRVKŮ!
- DALŠÍ POZNÁMKY VIZ OBECNÉ POZNÁMKY

NÁZEV AKCE : SIMULAČNÍ CENTRUM OBJEKTU Č.43 – KLINIKA CHOROB MALÝCH ZVÍŘAT (CHOK)

AL

STUPEŇ : DPS

ZAK.ČÍSLO : 1021

OZNAČENÍ		POPIS

SLOUPEK

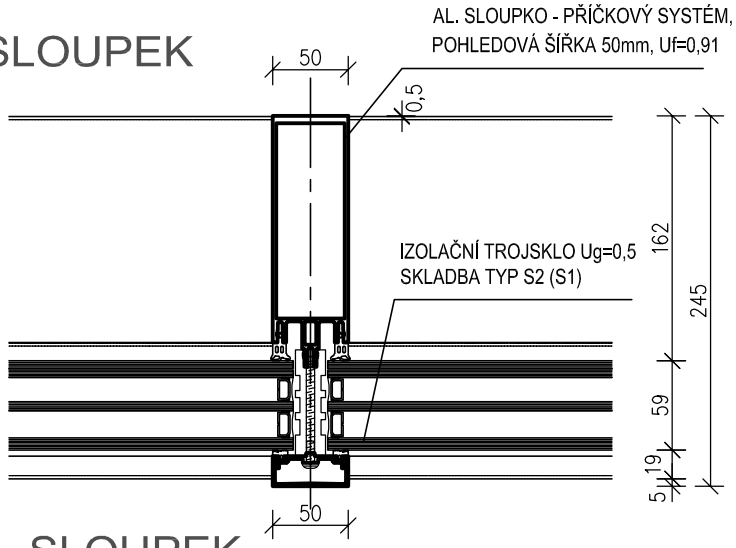

SLOUPEK

OSTĚNÍ OKNA

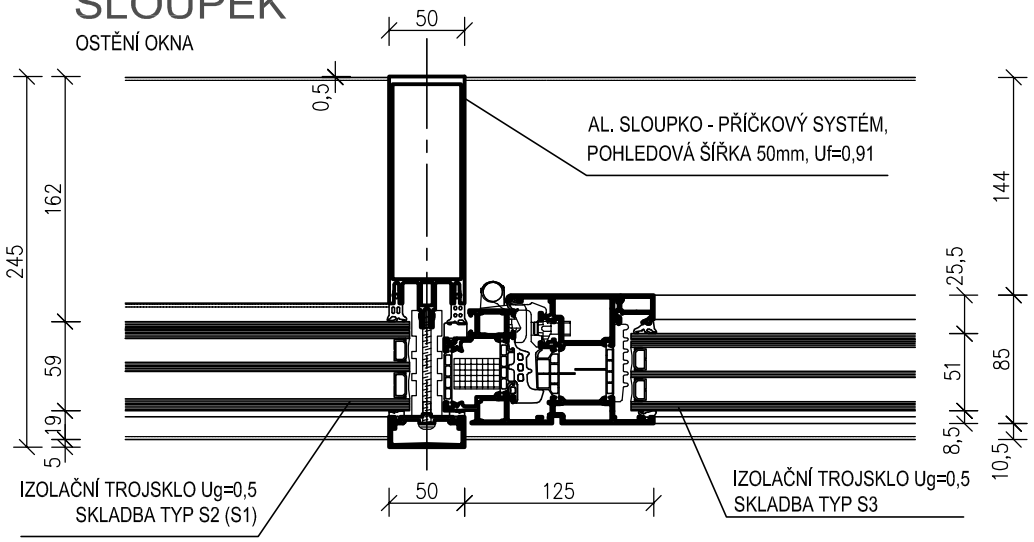

NÁROŽÍ

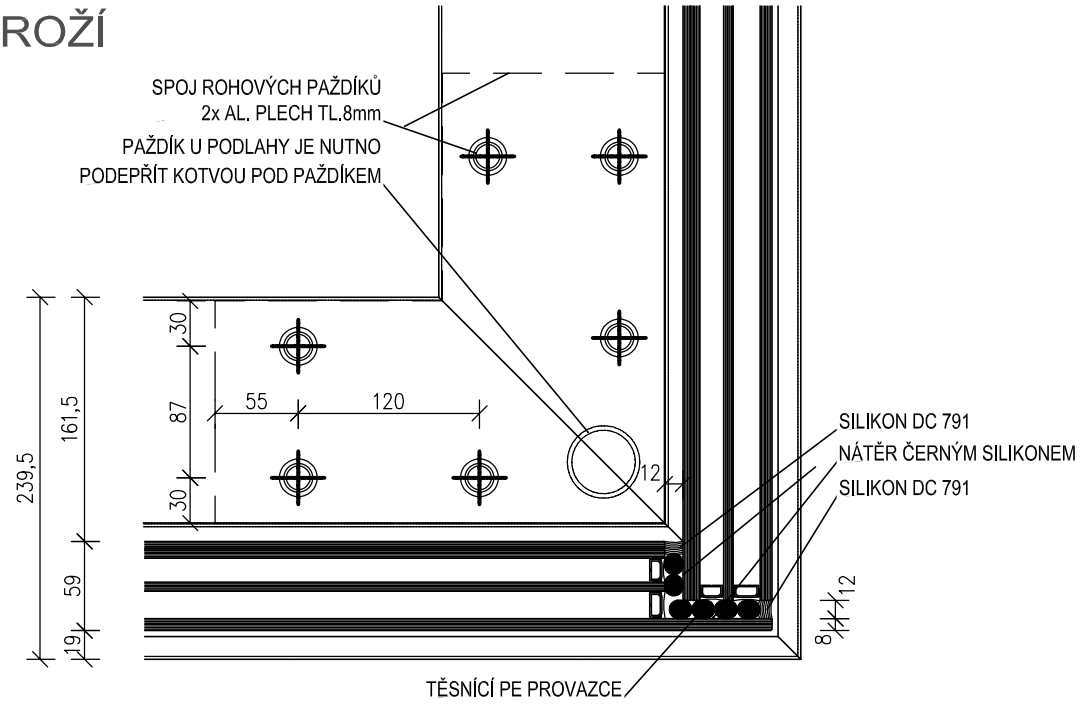

SKUTEČNÉ ROZMĚRY JE NUTNÉ PŘED VÝROBOU PRVKŮ OVĚŘIT NA STAVBĚ

NÁZEV AKCE : SIMULAČNÍ CENTRUM OBJEKTU Č.43 – KLINIKA CHOROB MALÝCH ZVIŘAT (CHOK)

STUPEŇ : DPS
ZAK.ČÍSLO : 1021

AL

OZNAČENÍ		POPIS

POHLED ZÁPADNÍ – NOVÝ STAV

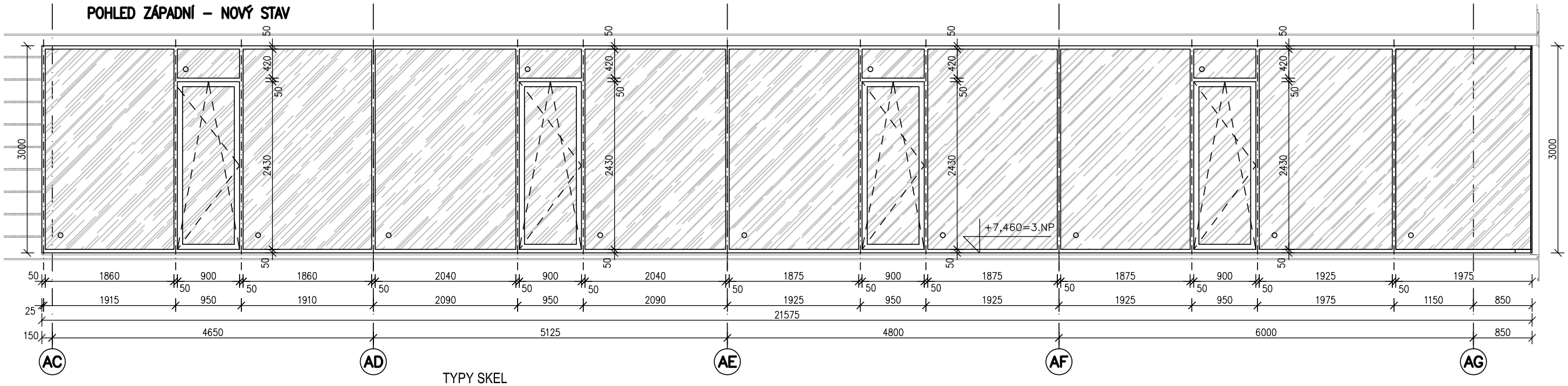

TYPY SKEL

S1 Planiclear COOL-LITE SKN 183 II 8 mm – SWS Ultimate 16 mm AR – Planiclear 6 mm – SWS Ultimate 16 mm AR – PLANITHERM XN Stadip 66.2. (od rozměru skla 2,1x3,0m)

S2 Planiclear COOL-LITE SKN 183 II 8 mm – SWS Ultimate 18 mm AR – Planiclear 6 mm – SWS Ultimate 16 mm AR – PLANITHERM XN Stadip 55.2. (do max. rozměru skla 2,1x3,0m)

S3 Planiclear COOL-LITE SKN 183 II 6 mm – SWS Ultimate 16 mm AR – Planiclear 4 mm – SWS Ultimate 16 mm AR – PLANITHERM XN Stadip 44.2.

POHLED JIŽNÍ – NOVÝ STAV

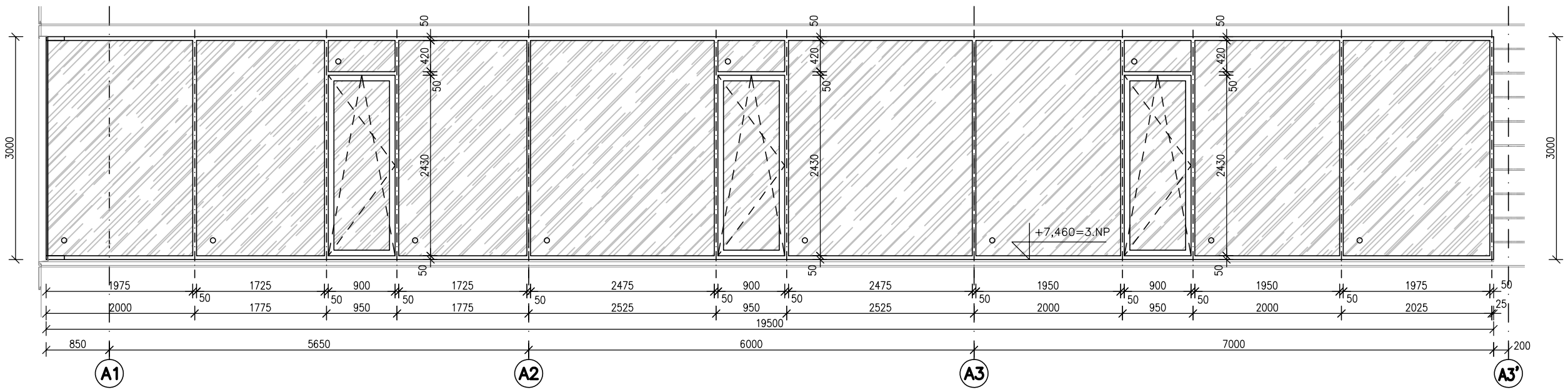

SKUTEČNÉ ROZMĚRY JE NUTNÉ PŘED VÝROBOU PRVKŮ OVĚŘIT NA STAVBĚ